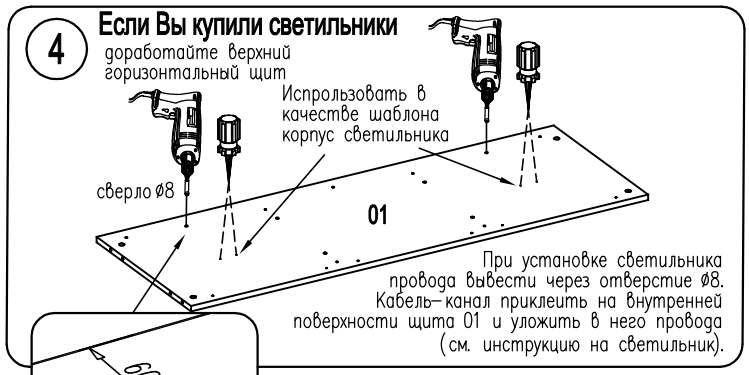
4
Если Вы купили светильники
доработайте верхний горизонтальный щит
Испрользовать в качестве шаблона корпус светильника
сверло ø8
01
При установке светильника провода вывести через отверстие ø8. Кабель–канал приклеить на внутренней поверхности щита 01 и уложить в него провода (см. инструкцию на светильник).
60

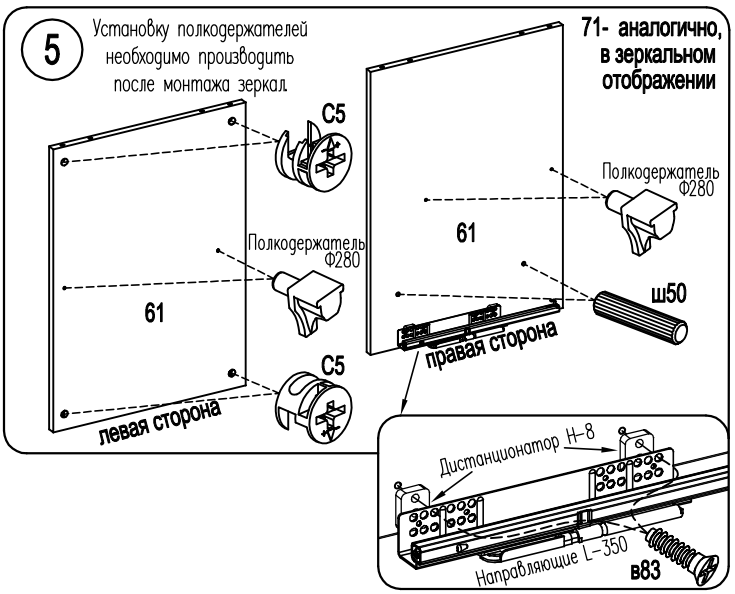
5
Установку полкодержателей необходимо производить после монтажа зеркал.
71- аналогично, в зеркальном отображении
C5
Полкодержатель Ф280
61
ш50
правая сторона
левая сторона
Дистанционатор Н–8
Направляющие L–350
в83

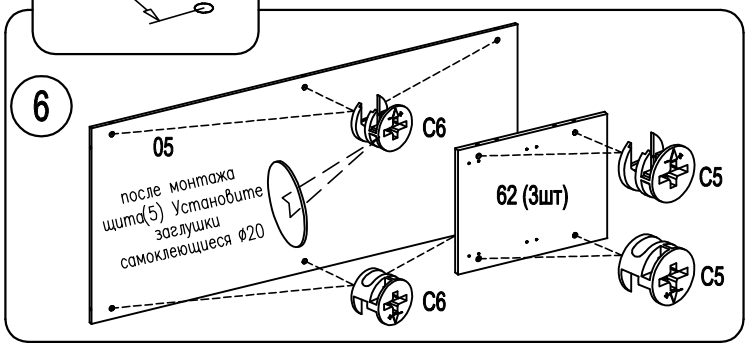
6
05
C6
после монтажа щита(5) Установите заглушки самоклеющиеся ф20
62 (3шт)
C5

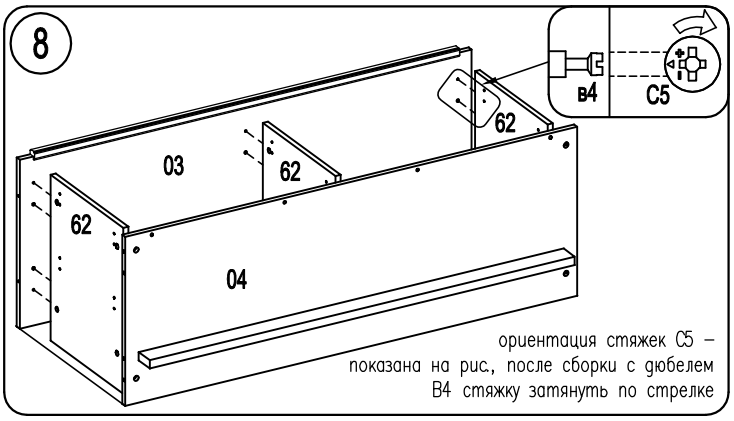
8
в4
C5
62
03
04
ориентация стяжек C5 – показана на рис., после сборки с дюбелем В4 стяжку затянуть по стрелке

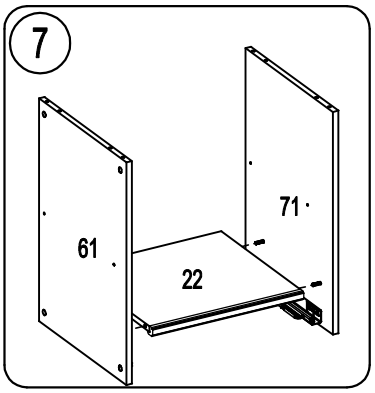
7
61
71
22

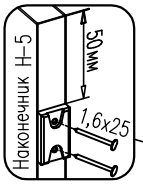
Наконечник Н–5
50мм
1,6х25

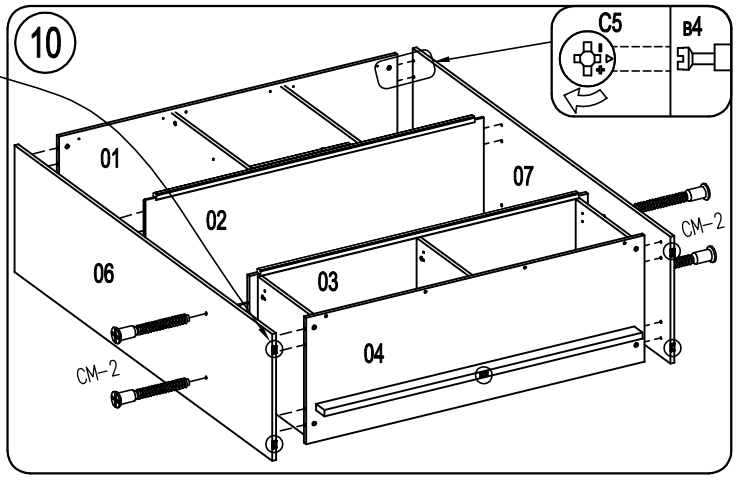
10
C5
в4
01
02
03
04
06
07
СМ–2

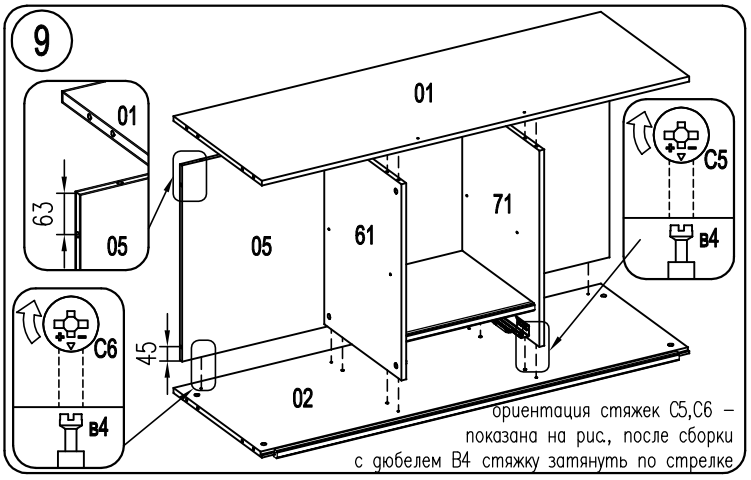
9
01
05
63
61
71
C5
в4
C6
45
02
ориентация стяжек C5,C6 – показана на рис., после сборки с дюбелем В4 стяжку затянуть по стрелке

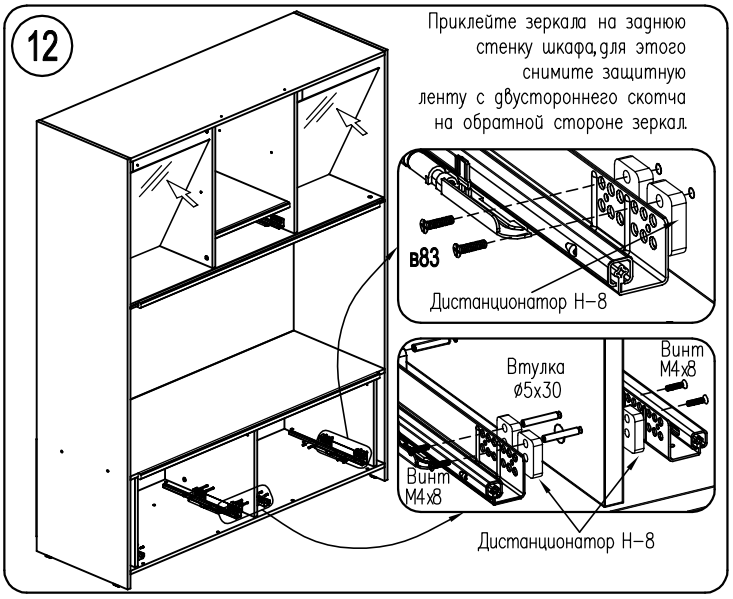
12
Приклейте зеркала на заднюю стенку шкафа, для этого снимите защитную ленту с двустороннего скотча на обратной стороне зеркал.
в83
Дистанционатор Н–8
Втулка ø5х30
Винт М4х8
Винт М4х8
Дистанционатор Н–8

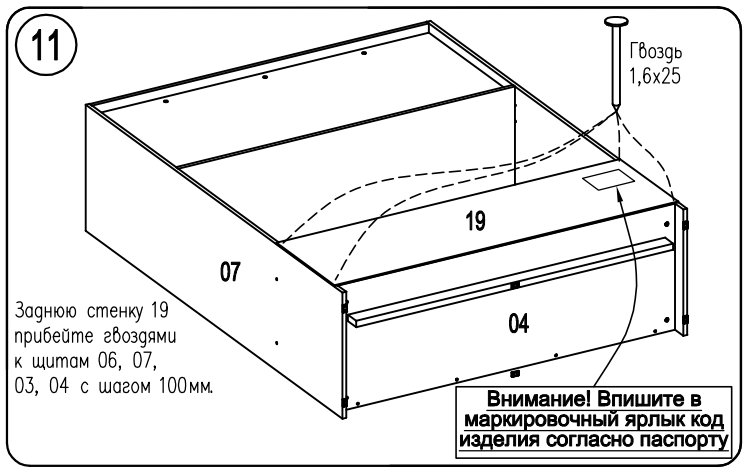
11
Гвоздь 1,6х25
19
07
04
Заднюю стенку 19 прибейте гвоздями к щитам 06, 07, 03, 04 с шагом 100мм.
Внимание! Впишите в маркировочный ярлык код изделия согласно паспорту